STABLERE

El-hydraulisk selvkørende stabler med monomast

- God økonomisk stabler til 1000 kg
- Godt udsyn til lasten, der håndteres
- Med indbygget lader (1 x 230V)
- God allround stabler til det mindre lager
- Velegnet til lastbiler med bagklap
- Alle styre- og betjeningskomponenter er ergonomisk korrekt anbragt i styrehåndtaget

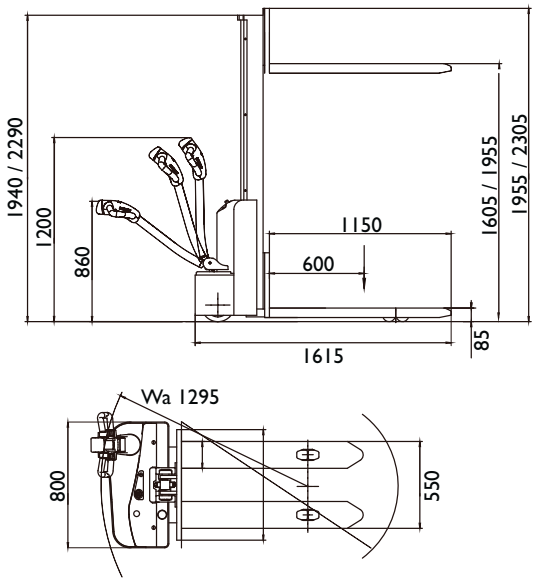

Alle funktioner er samlet i styrehåndtaget

Betjeningspanel med nødstop og batteriindikator

SKS1016

Model		SKS1016	SKS1020
Kapacitet	kg	1000	1000
Løftefunktion		El-hydraulisk	El-hydraulisk
Batteri	v/Ah	24 / 85	24 / 85
Løftehøjde	mm	1605	1955
Totalhøjde	mm	1955	2305
Mastehøjde minimum	mm	1940	2290
Gaffelbredde	mm	550	550
Kørehastighed u/m last	km/t	4/3,5	4/3,5
Løftehastighed u/m last	mm/sek	180/80	180/80
Gaffelhjul	mm	Ø 80 x 60	Ø 80 x 60
Styre-/Drivhjul	mm	Ø 210 x 70	Ø 210 x 70
Støttehjul	mm	Ø 130 x 55	Ø 130 x 55
Vægt	kg	462	462
Varenr.		**8611600**	**8611955**