HIW500 / 1000 / 2000 / 3000

Kapacitet / Capacity / Kapazität
500kg / 1000kg / 2000kg / 3000kg



DK **Brugermanual**
El-hydraulisk Løftebord

GB **User's guide**
Electro-hydraulic Lifting Table

D **Betriebsanleitung**
Electro-hydraulischer Hubtisch

NH Handling A/S
Lundvej 48
DK-8800 Viborg - Danmark
Tel.: +45 7027 0160
Fax: +45 7027 0161
E-mail: nh@nh-handling.dk
www.nh-handling.com

8536705/8536710/8536720/8536730-240714-NH

(DK) **HIW500 / 1000 / 2000 / 3000**

ADVARSLER –
Sikkerhedsforskrifter

Vigtigt: Dette udstyr må ikke anvendes før denne instruktion er læst og forstået.

1. Max. kapaciteten på må ikke over skrides.

2. Løftebordet må kun anvendes på vandrette, plane og bæredygtige underlag.

3. Lasten skal placeres centralt på bordet og således, at lasten er fordelt på mindst 80% af bordets areal.

4. Løftebordet skal betjenes med begge hænder på betjeningsboksen. Sørg for at der ikke opholder sig personer i nærheden af løftebordet under betjening/ manøvrering.

5. Løftebordet må ikke anvendes til personløft.

6. Placer ikke hænder eller fødder under bordet.

7. Det er ikke tilladt at kravle ind under bordet.

8. Løftebordet skal sænkes helt ned, når bordet ikke anvendes.

9. Ved arbejde under løftet bord skal sikkerhedsstoppene være vippet ud. Sænk bordet indtil de står i spænd.

10. Løftebordet må ikke anvendes, hvor der er brand- eller eksplosionsrisiko.

11. Den fabriksindstillede og plomberede overtryksventil må ikke justeres.

12. Der må ikke foretages ændringer på løftebordet.

13. Manglende overholdelse af disse advarsler kan forårsage, at løftebordet bliver ustabilt, beskadiget eller svigter, hvilket kan medføre skader på personer eller genstande.

14. Driftstemperatur fra +1º/C til +40º/C.

Betjening:

Løftning: Tryk på op-knappen på betjeningsboksen.
Sænkning: Tryk på ned-knappen på betjeningsboksen.
Nødstop: Tryk på nødstop knappen.
Efter nødstop med sikkerhedsrammen eller nødstopsknappen aktiveres løftebordet igen ved et kortvarigt tryk på op-knappen.

Vedligeholdelse:

Rengøring: Dampstråler, affedtningsmidler og højtryksrensere skal anvendes med stor forsigtighed for at undgå afvaskning af smøremidler.

Dagligt: Kontroller løftebordet for beskadigelser.

Hvert 2. år: Olien skal skiftes hvert andet år. Under normale driftsforhold behøver løftebordet ingen smøring, da det er monteret med lukkede kuglelejer, selvsmørende lejer eller er smurt med special-smørefedt.

Sikkerhedseftersyn:

Løftebordet skal have foretaget et årligt sikkerhedseftersyn iflg. AT anvisning nr. 2.3.0.2 maj 1996.
AT anvisning nr. 2.3.0.2 maj 1996 anviser regler om opstilling, eftersyn og vedligeholdelse.

Desuden er løftebordet omfattet af AT-meddelelse nr. 2.04.1

Oliepåfyldning:

Olie påfyldes gennem oliepåfyldningshullet i toppen af tanken.
Oliemængde: se skema side 5.
Enhver god hydraulikolie med en viskositet på ISO VG32 kan anvendes.
BRUG ALDRIG BREMSEVÆSKE!

Fejlfinding:

1. Løftebordet løfter ikke:
1.1 Lasten overskrider max. kapaciteten.
1.2 Kontroller at alle ledningsforbindelser er i orden, og at der ikke er brud på ledningsnettet.
1.3 Nødstoppet er aktiveret.
2. Løftebordet løfter ikke helt i top:
2.1 Der mangler olie - se under “Vedligeholdelse”
3. Lækker olie fra pakninger:
3.1 Kontakt deres forhandler.

Reservedele:

Anvend altid originale reservedele. Ikke alle hoveddele kan forventes leveret efter produktionsophør.

Destruktion:

Aftappet olie og afmonterede dele bortskaffes på lovlig måde.

GB

HIW500 / 1000 / 2000 / 3000

WARNING -
Safe usage instructions

Important: Never use this equipment before having read and understood this instruction.

1. Do not exceed max. capacity of 2000/3000 kg.
2. The lifting table is constructed only for use on horizontal hard level surfaces.
3. Place the load safely on the middle of the table in such a way that the load is spread over at least 80% of the area of the table.
4. The lifting table must be operated with both hands on the operation box. Make sure that no persons are near to the lifting table during operation/ manoeuvres.
5. Do not use the lifting table for lift of persons.
6. Do not place hands or feet under the table.
7. It is not allowed to crawl under the table.
8. The lifting table must be lowered completely when not in use.
9. By working under lifted table the safety stops must be pulled down. Lower the table until the stops are fixed.
10. Do not use lifting table in workplaces with danger of fire or explosion.
11. The safety valve being adjusted and sealed by the manufacturer shall not be additionally adjusted.
12. The lifting table is not to be modified.
13. Failure to heed these warnings may result in lifting table instability, damage or failure which may cause bodily harm or material damage

.

14. Operation temperature from +1°C to +40°C.

Use of the Lifting table:

Lifting: Press UP-botton on remote control.
Lowering: Press DOWN-botton on remote control.
Emergency stop: Press red botton on remote control. After an emergency stop, using the remote or the safety frame, the table is activated again by pressing the UP-botton.

Maintenance:

Cleaning: Steam jets, degreasers and high-pressure cleaners should be used with great caution in order to avoid degreasing.

Daily: Control the lifting table for damages.

Every second year: Change the oil every second year. By normal operation there is no need for lubrication, as the lifting table is mounted with closed bearings, self-lubricating bearings or lubricated with a special lubricating grease.

Refilling of oil: Fill the oil through the oil-filling hole at the top of the tank.
Quantity of oil: see page 5
Any high-quality oil with a viscosity of ISO VG32 can be used.
NEVER USE BRAKE FLUID.

Troubleshooting:

1. The lifting table does not lift:
1.1 The load exceeds the max.capacity.
1.2 Control that all wirings are in order and have no breaks.
1.3 The safety stop is activated.
2. The lifting table does not lift all the way to the top:
2.1 Lack of oil - see under ”Maintenance”.
3. Leakage of oil from gasket:
3.1 Contact a qualified repairman.

Spare Parts:

Always use original spare parts. Not all main parts will be available when production of the model has stopped.

Destruction:

Drained-off oil and demounted parts must be legally disposed of.

Ⓓ **HIW500 / 1000 / 2000 / 3000**

WARNUNGEN-
Sicherheitsvorschriften

Wichtig: Dieses Gerät darf erst in Gebrauch genommen werden, wenn Sie die Bedienungsanleitung gelesen und verstanden haben.

1. Die Kapazität von maximal 2000/3000 kg nicht überschreiten.

2. Den Hubtisch nur auf waagerechtem, festen und tragfähigem Boden verwenden.

3. Der Lastschwerpunkt auf eine solche Weise zentral auf dem Hubtisch anbringen dass der Last auf mindestens 80% vom Areal der Tisch verteilt ist.

4. Der Hubtisch mit beiden Händen auf die Bedienungsbox betätigen. Personen dürfen während der Betätigung nicht in der Nähe des Hubtisches stehen.

5. Der Hubtisch nicht für Transport und Heben von Personen verwenden.

6. Hände und Füße nicht unter dem Hubtisch anbringen.

7. Es ist nicht erlaubt sich unter dem Hubtisch aufzuhalten.

8. Der Hubtisch muss 100% abgesenkt werden, wenn es nicht in Gebrauch ist.

9. Bei Arbeit unter dem Hubtisch sollten die Sicherheit Stopps herunter gezogen werden.

10. Der Hubtisch nur dort verwenden, wo keine Feuer- oder Explosionsgefahr besteht.

11. Das vom Werk eingestellte und plombierte Überdruck-Ventil nicht ändern.

12. Keine Änderungen am Hubtisch vornehmen.

13. Fehlendes Beachten dieser Warnungen kann Instabilität, Beschädigung oder Versagen des Hubtisches und nachfolgend Schäden an Personen oder Gegenständen verursachen.

14. Betriebstemperatur von +1°C bis +40°C.

Bedienung:

Hebung: Der „auf“ Knopf auf die Bedienungsbox eindrücken.
Senkung: Der „nach unten“ Knopf auf die Bedienungs-Box eindrücken.
Notausschaltung: Knopf der Notausschaltung eindrücken.

Nach einer Notausschaltung mit dem Sicherheitsrahmen oder der Notausschaltung, wird der Hubtisch mit einem schnellen Knopfdruck wieder aktiviert.

Wartung:

Reinigung: Dampfstrahlen, Entfettungsmittel und Hochdruckreiniger müssen mit äußerster Vorsicht verwendet werden um Entfernen von Schmiermitteln zu vermeiden.

Täglich: Der Hubtisch auf Beschädigungen kontrollieren.

Alle zwei Jahre: Ölwechsel. Unter Normale Betriebsumständen braucht der Hubtisch keine Schmierung, da er mit geschlossen oder selbstschmierenden Lagern montiert oder mit Spezial-Schmierfett geschmiert ist.

Nachfüllen von Öl:
Öl in die Einfüllöffnung an die Spitze den Tank einfüllen.
Ölmenge: Sehen Sie Seite 5
Jedes gute Hydrauliköl mit einer Viskosität von ISO VG32 ist verwendbar.
NIEMALS BREMSFLÜSSIGKEIT VERWENDEN.

Fehlersuche:

1. Der Hubtisch hebt nicht:
1.1. Die Last überschreitet die maximal zulässige Belastung.
1.2. Kontrollieren Sie dass alle Leitungsverbindungen in Ordnung sind, und dass es keine Bruchstelle auf dem Leitungsnetz gibt.
1.3. Die Notausschaltung ist aktiviert.
2. Der Hubtisch hebt nicht auf voller Hubhöhe:
2.1 Öl fehlt – siehe unter ”Wartung”.
3. Ölleckage:
3.1 Kontaktieren Sie Ihren Händler.

Ersatzteile:

Nur Originalersatzteile verwenden. Lieferung von alle Ersatzteile kann nach Produktions-Einstellung eines Modelles nicht erwartet werden.

Beseitigung:

Altöl und demontierte Teile den gesetzlichen Bestimmungen gemäss entsorgen.

Specifikationer / Specifications / Specifikationen					
Type		HIW500	HIW1000	HIW2000	HIW3000
Kapacitet/Capacity/Kapazität	kg	500	1000	2000	3000
Max. højde/height/Höhe	mm	1010	1010	1010	1020
Min. højde/height/Höhe	mm	190	190	190	220
Dimension bord/table/Tisch	mm	1300x800	1300x800	1300x800	1300x800
Løftehast./lifting speed/Hebegeschwindigkeit (med last/with load/mit Last)	mm/sec.	55	40	22	30
Sænkehast./lowering speed/Senkengeschwindigkeit (med last/with load/mit Last)	mm/sec.	40	35	33	40
Pumpehastighed/Pump speed/Pumpen geschwindigkeit	l/min.	3	3	3	5
Olietank/oil tank/Öltank	L	2	2	2	3
Hydraulikpumpe/Pumpstation/Hydraulikpumpe		3x400V 0,75kW	3x400V 0,75kW	3x400V 0,75kW	3x400V 1,5kW
Vægt/weight/Gewicht	kg	160	220	280	320

El diagram / Electric Diagram / El Diagramm

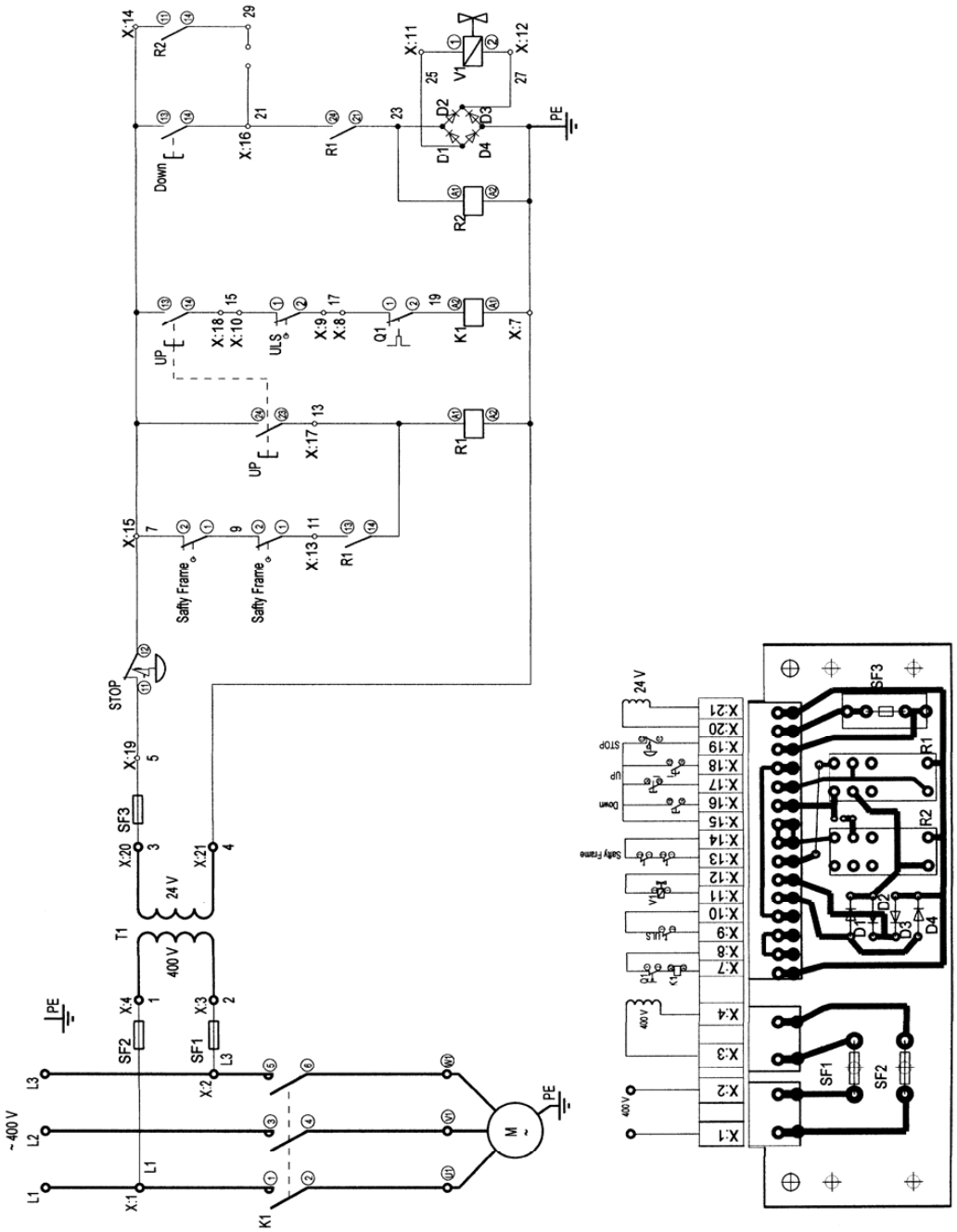

CONNECTION DIAGRAM

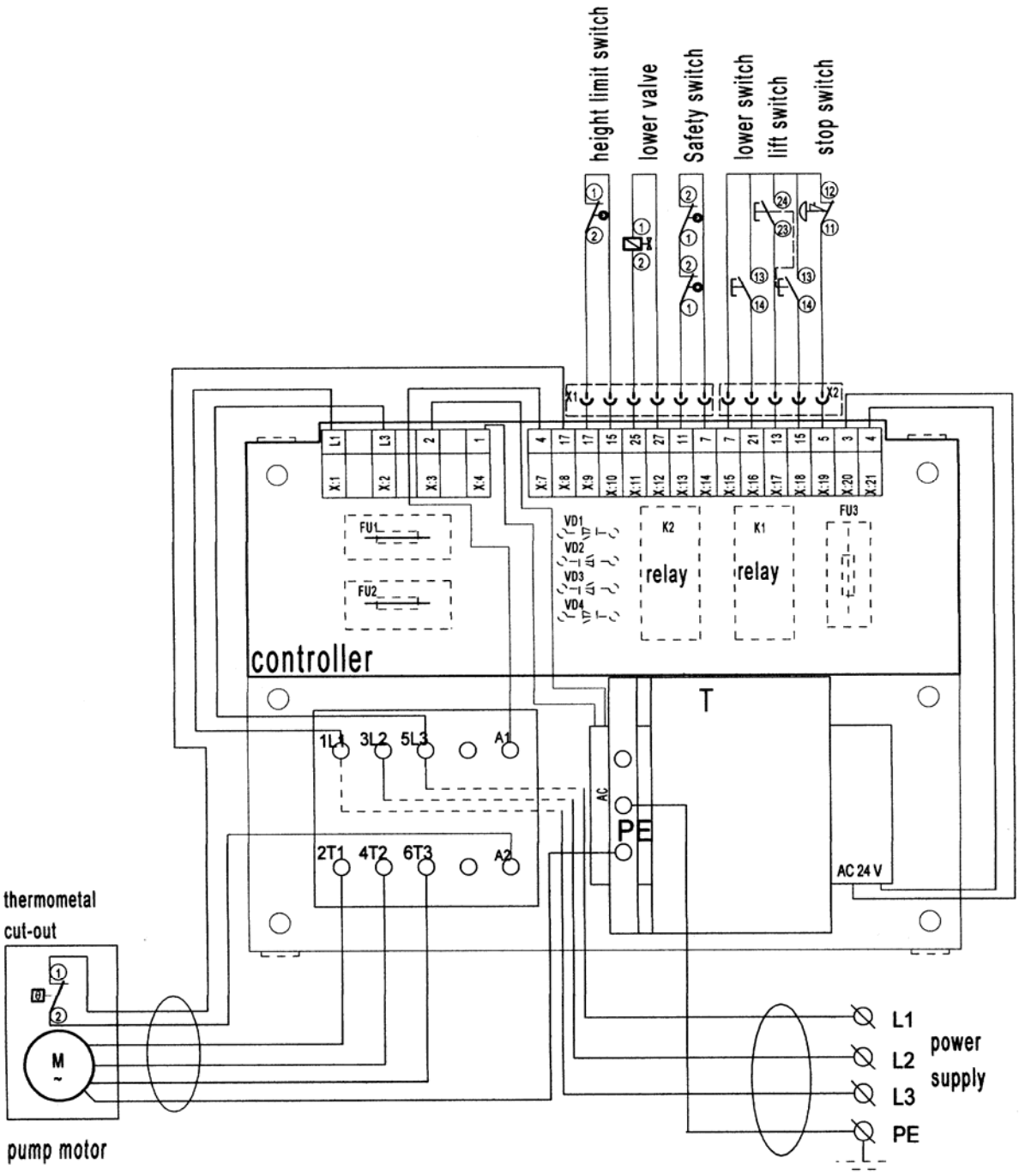

Hydraulic System

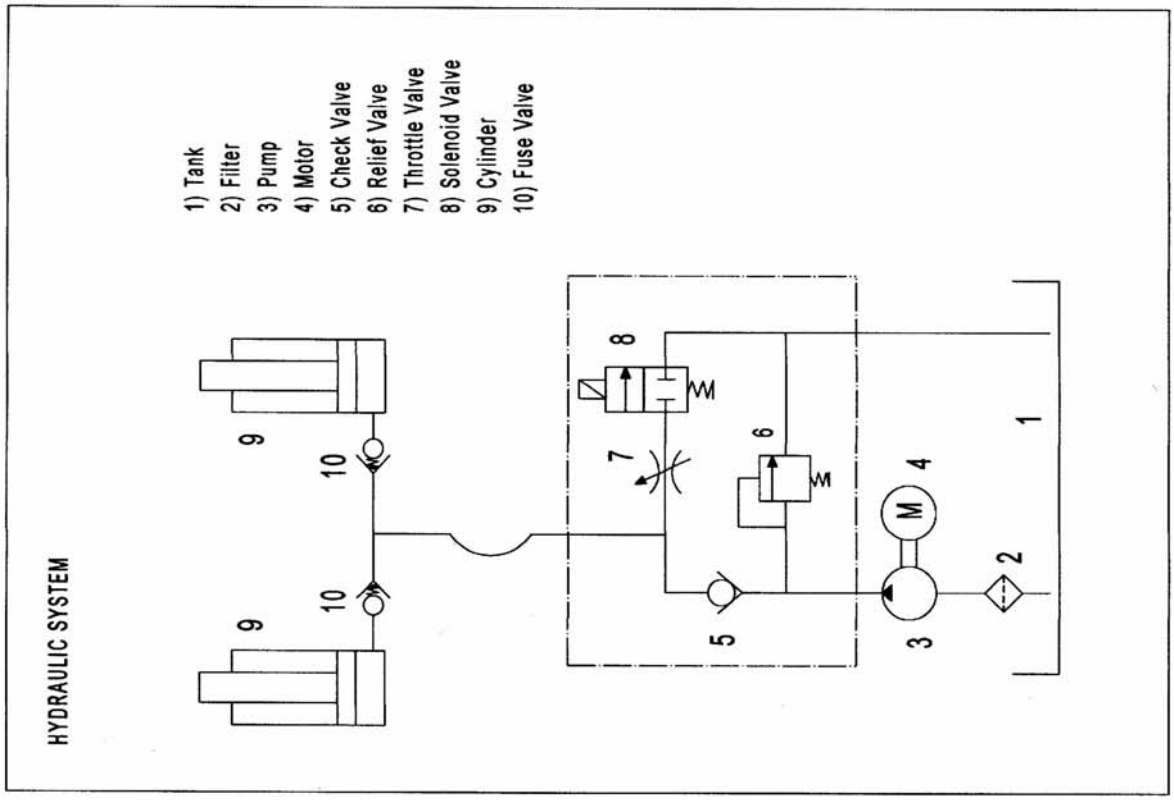

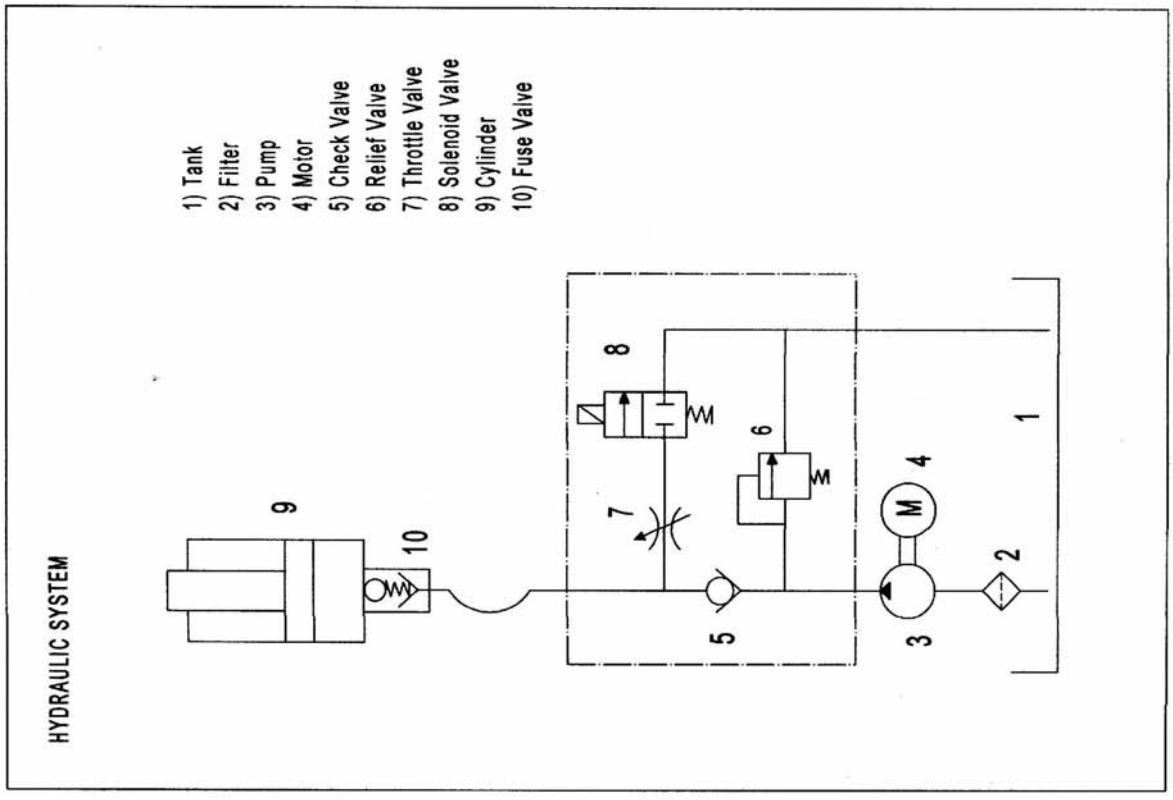

HIW500

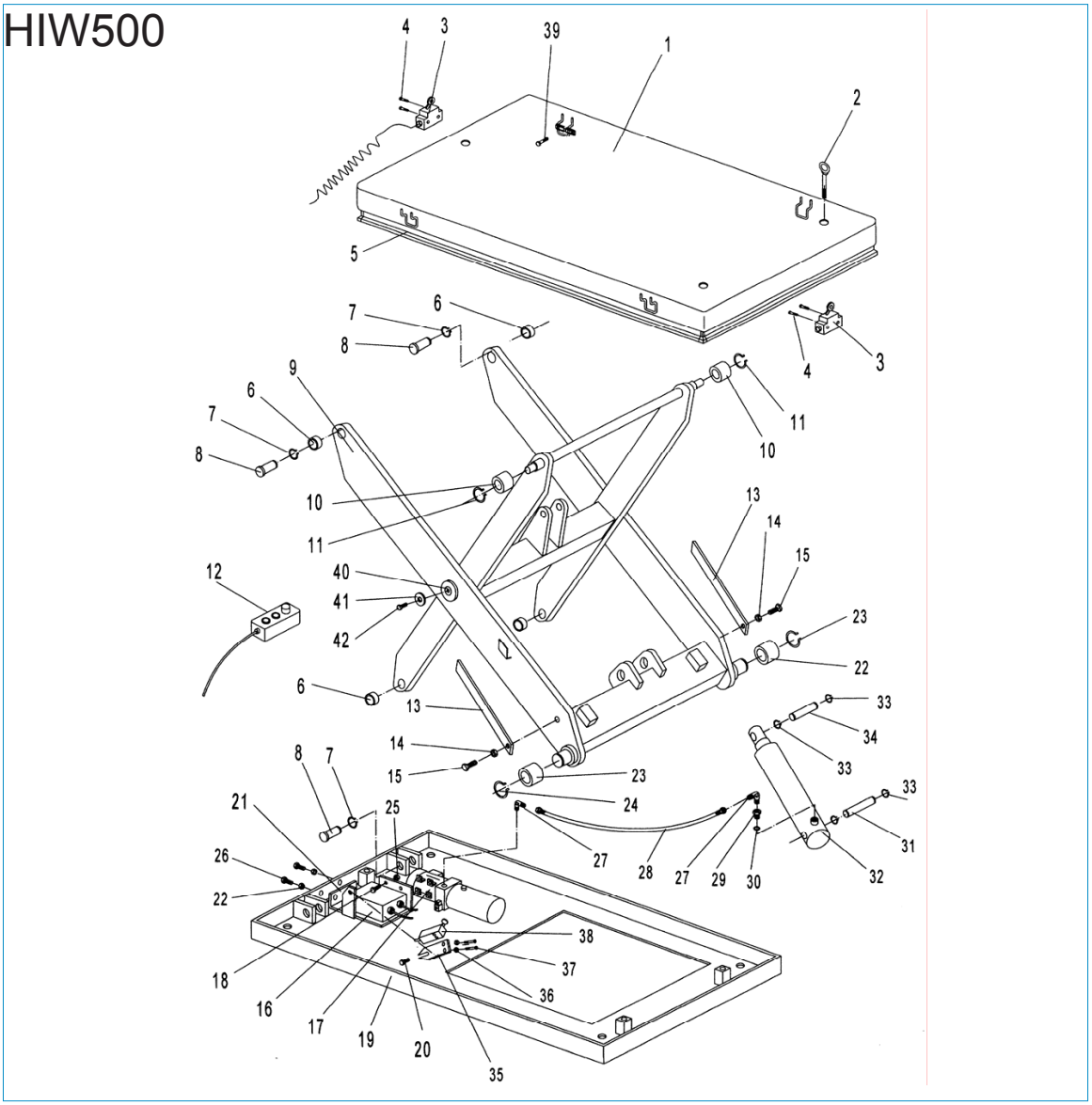
4
3
39
1
2
5
7
6
8
9
10
11
12
40
41
42
13
14
15
23
22
33
34
31
32
24
27
28
29
30
21
25
26
38
37
36
18
16
17
19
20
35

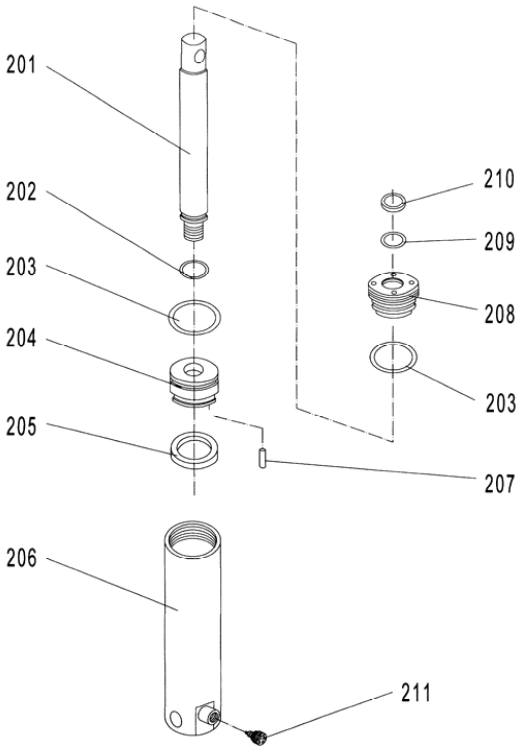
201
202
203
204
205
206
207
208
209
210
211

			DK	GB	D
Pos.	**Art.No**	**Pcs.**	**Beskrivelse**	**Description**	**Bezeichnung**
1		1	Bord	Table	Tisch
2		3	Bolt	Bolt	Schraubenbolzen
3	85 209 00	2	Microswitch	Microswitch	Mikroswitch
4		4	Bolt	Bolt	Schraubenbolzen
5	85 473 00	1	Sikkerhedsramme	Safety border	Sicherheitsrahme
6		4	Bøsning	Bushing	Buchse
7		4	Låsering	Seegerring	Seeger-Ring
8		4	Aksel	Shaft	Achse
9		1	Saks	Fork arm	Scheren
10	85 503 00	2	Rulle	Roller	Rolle
11		2	Låsering	Seegerring	Seeger-Ring
12	85 442 00	1	Betjeningsboks	Operation box	Bedienungsbox
13		2	Sikkerhedsstop	Safety stop	Notausschaltung
14		2	Møtrik	Nut	Mutter
15		2	Bolt	Bolt	Schraubenbolzen
16	85 201 00	1	Styringsenhed	Control unit	Steuereinheit
16.5	85 468 00	1	Printplade	Circuit board	Leiterplatte
17	85 237 00	1	Pumpeenhed	Pump	Pumpe
18		4	Skrue	Screw	Schraube
19		1	Bundplade/ramme	Platform/frame	Grundplatte/Rahme
20		1	Bolt	Bolt	Schraubenbolzen
21		1	Monteringsplade	Connect plank	Montageplatte
22		2	Møtrik	Nut	Mutter
23	85 504 00	2	Ruller	Roller	Rolle
24		2	Låsering	Seegerring	Seeger-Ring
25		4	Møtrik	Nut	Mutter
26		2	Skrue	Screw	Schraube
27		2	Hyd. fitting	Hyd. fitting	Hyd. Fitting
28	85 462 00	1	Hyd. slange	Hyd. clamp	Hyd. Schlauch
29		1	Hyd. fitting	Hyd. fitting	Hyd. Fitting
30		1	Pakning	Seal washer	Dichtung
31		1	Aksel	Shaft	Achse
32	85 203 00	2	Hyd. cylinder	Hyd. cylinder	Hyd. Zylinder
33		2	Låsering	Seegerring	Seeger-Ring
34		2	Aksel	Shaft	Achse
35		1	Konsol	Bracket	Konsole
36		2	Møtrik	Nut	Mutter
37		2	Bolt	Bolt	Schraubenbolzen
38	85 247 00	1	Microswitch	Microswitch	Mikroswitch
39		4	Bolt	Bolt	Schraubenbolzen
40		1	Aksel	Shaft	Achse
41		2	Skive	Washer	Scheibe
42		2	Skrue	Screw	Schraube

Pos.	**Art.No**	**Pcs.**	**Beskrivelse**	**Description**	**Bezeichnung**
201		1	Pumpestempel	Piston rod	Pumpenkolben
202	85 204 00	1	O-ring	O-ring	O-ring
203	85 205 00	2	O-ring	O-ring	O.-ring
204		1	Pumpestempel	Piston	Pumpenkolben
205	85 206 00	1	Nutring	Nutring	Dichtring
206		1	Pumpencylinder	Pump cylinder	Pumpen Zylinder
207		1	Stift	Pin	Stift
208		1	Cylinder møtrik	Cylinder nut	Zylinder Mutter
209	85 207 00	1	O-ring	O-ring	O-ring
210	85 208 00	1	Afstryger	Dust ring	Abstreifer
211		1	Sikkerhedsventil	Safety Valve	Sicherheitsventil
	85 438 00	1	Paknings sæt	Gasket set	Dichtungssatz

HIW1000

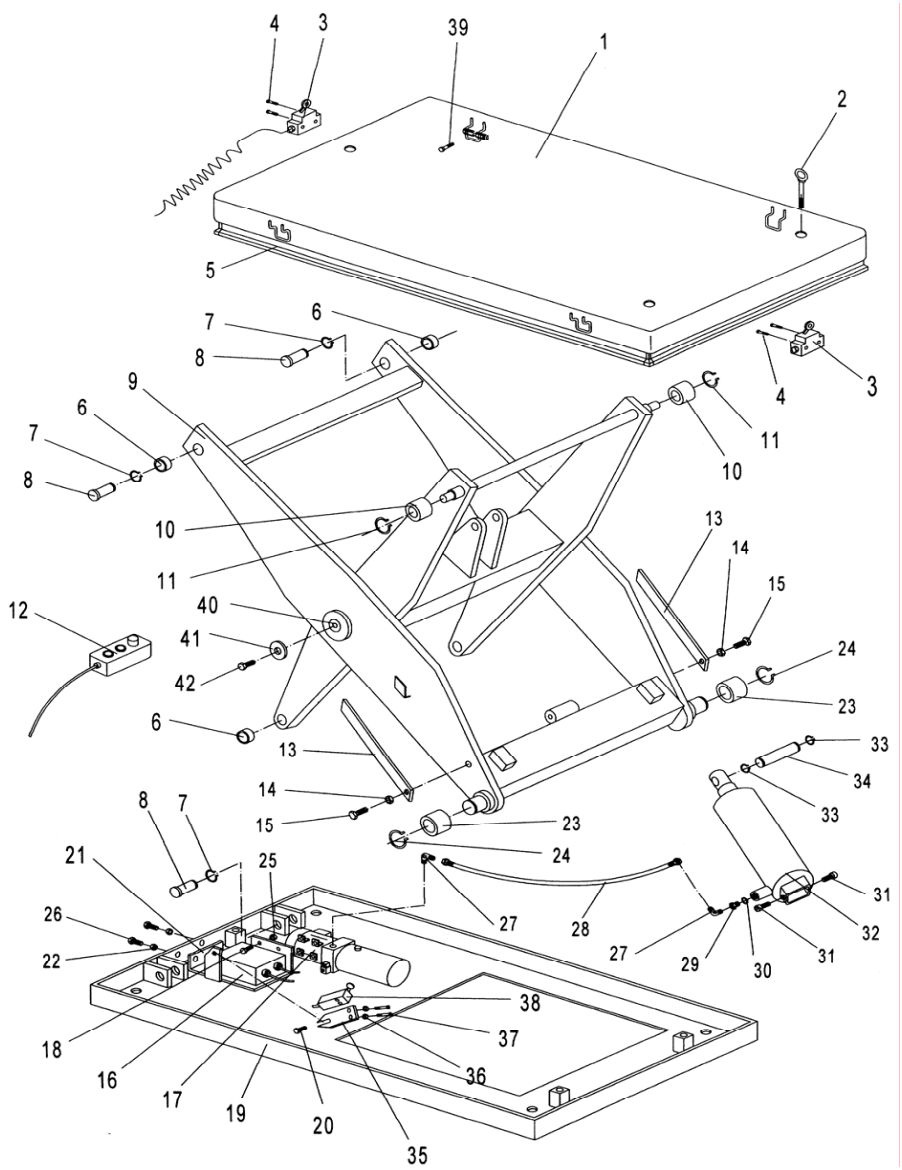

4
3
39
1
2
5
7
6
8
9
6
7
8
4
3
11
10
10
11
13
14
15
12
40
41
42
24
23
6
13
33
34
14
33
8
7
15
23
24
21
25
31
26
27
28
32
22
27
29
30
31
38
37
18
36
16
17
19
20
35

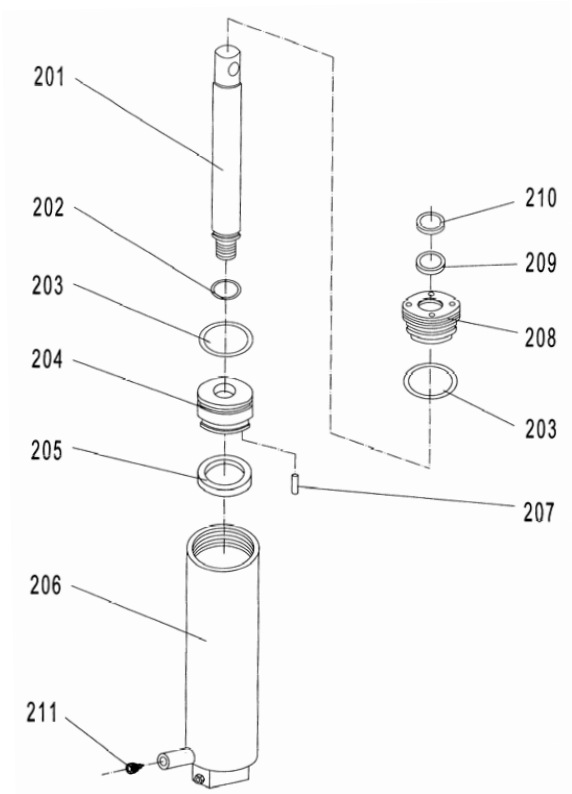

201
210
202
209
203
208
204
203
205
207
206
211

Pos.	Art.No	Pcs.	DK Beskrivelse	GB Description	D Bezeichnung
1		1	Bord	Table	Tisch
2		3	Bolt	Bolt	Schraubenbolzen
3	85 209 00	2	Microswitch	Microswitch	Mikroswitch
4		4	Bolt	Bolt	Schraubenbolzen
5	85 473 00	1	Sikkerhedsramme	Safety border	Sicherheitsrahme
6		4	Bøsning	Bushing	Buchse
7		4	Låsering	Seegerring	Seeger-Ring
8		4	Aksel	Shaft	Achse
9		1	Saks	Fork arm	Scheren
10	85 503 00	2	Rulle	Roller	Rolle
11		2	Låsering	Seegerring	Seeger-Ring
12	85 442 00	1	Betjeningsboks	Operation box	Bedienungsbox
13		2	Sikkerhedsstop	Safety stop	Notausschaltung
14		2	Møtrik	Nut	Mutter
15		2	Bolt	Bolt	Schraubenbolzen
16	85 201 00	1	Styringsenhed	Control unit	Steuereinheit
16.5	85 468 00	1	Printplade	Circuit board	Leiterplatte
17	85 237 00	1	Pumpeenhed	Pump	Pumpe
18		4	Skrue	Screw	Schraube
19		1	Bundplade/ramme	Platform/frame	Grundplatte/Rahme
20		1	Bolt	Bolt	Schraubenbolzen
21		1	Monteringsplade	Connect plank	Montageplatte
22		2	Møtrik	Nut	Mutter
23	85 504 00	2	Ruller	Roller	Rolle
24		2	Låsering	Seegerring	Seeger-Ring
25		4	Møtrik	Nut	Mutter
26		2	Skrue	Screw	Schraube
27		2	Hyd. fitting	Hyd. fitting	Hyd. Fitting
28	85 462 00	1	Hyd. slange	Hyd. clamp	Hyd. Schlauch
29		1	Hyd. fitting	Hyd. fitting	Hyd. Fitting
30		1	Pakning	Seal washer	Dichtung
31		1	Aksel	Shaft	Achse
32	85 213 00	1	Hyd. cylinder	Hyd. cylinder	Hyd. Zylinder
33		2	Låsering	Seegerring	Seeger-Ring
34		1	Aksel	Shaft	Achse
35		1	Konsol	Bracket	Konsole
36		2	Møtrik	Nut	Mutter
37		2	Bolt	Bolt	Schraubenbolzen
38	85 247 00	1	Microswitch	Microswitch	Mikroswitch
39		4	Bolt	Bolt	Schraubenbolzen
40		1	Aksel	Shaft	Achse
41		2	Skive	Washer	Scheibe
42		2	Skrue	Screw	Schraube

Pos.	Art.No	Pcs.	Beskrivelse	Description	Bezeichnung
201		1	Pumpestempel	Piston rod	Pumpenkolben
202	85 214 00	1	O-ring	O-ring	O-ring
203	85 215 00	2	O-ring	O-ring	O.-ring
204		1	Pumpestempel	Piston	Pumpenkolben
205	85 206 00	1	Nutring	Nutring	Dichtring
206		1	Pumpencylinder	Pump cylinder	Pumpen Zylinder
207		1	Stift	Pin	Stift
208		1	Cylinder møtrik	Cylinder nut	Zylinder Mutter
209	85 207 00	1	O-ring	O-ring	O-ring
210	85 208 00	1	Afstryger	Dust ring	Abstreifer
211		1	Sikkerhedsventil	Safety Valve	Sicherheitsventil
	85 441 00	1	Paknings sæt	Gasket set	Dichtungssatzw

HIW2000

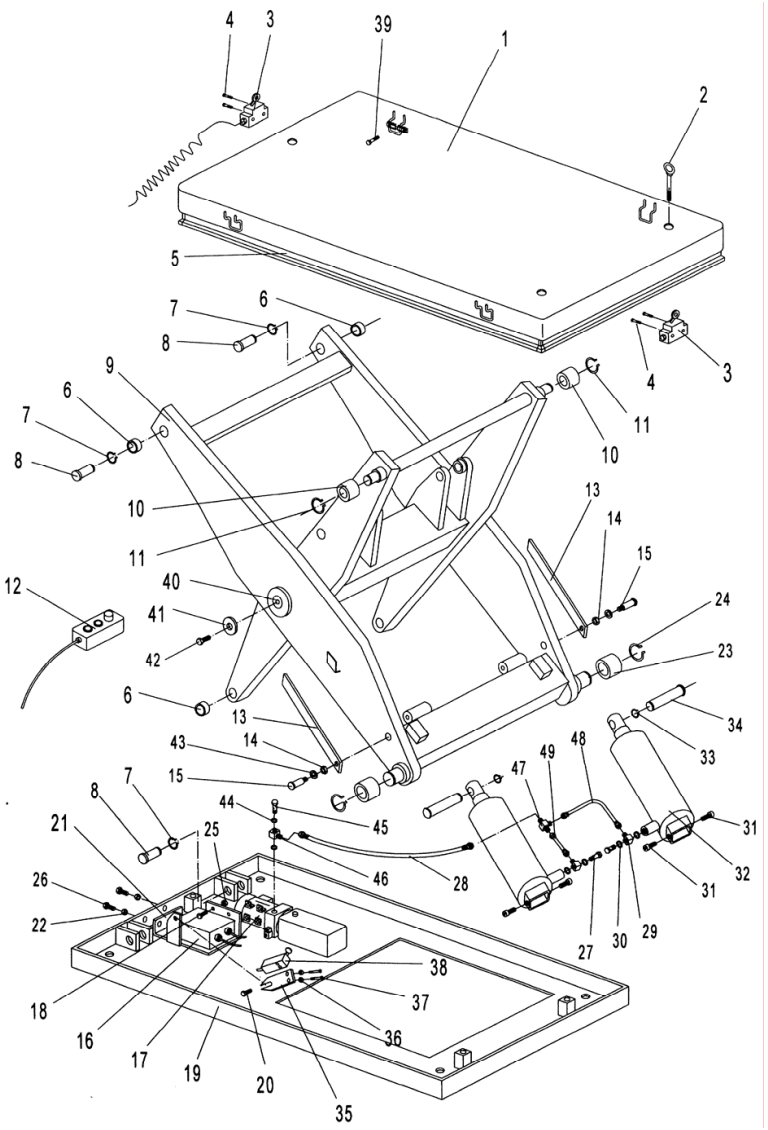

4
3
39
1
2
5
7
6
8
9
6
7
8
4
3
11
10
10
11
13
14
15
12
40
41
42
24
23
6
13
34
43
14
33
15
48
49
47
7
8
44
45
31
21
25
46
28
32
26
31
22
27
30
29
38
37
18
36
16
17
19
20
35

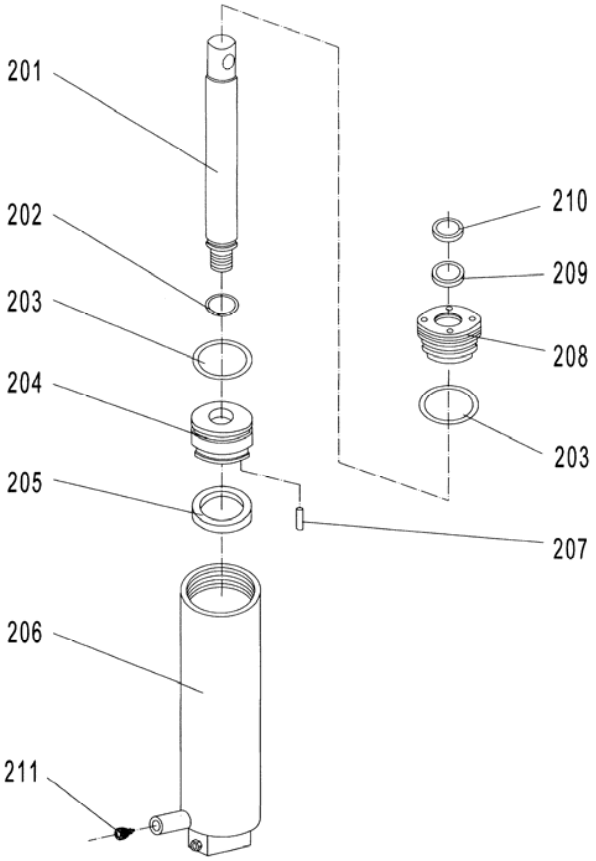

201
202
203
204
205
206
211
210
209
208
203
207

Pos.	Art.No	Pcs.	DK Beskrivelse	GB Description	D Bezeichnung
1		1	Bord	Table	Tisch
2		3	Bolt	Bolt	Schraube
3	85 209 00	2	Microswitch	Microswitch	Microswitch
4		4	Bolt	Bolt	Bolt
5	85 473 00	1	Sikkerhedsramme	Safety border	Sicherheitsrahme
6		4	Bøsning	Bushing	Buchse
7		4	Låsering	Seegerring	Seegerring
8		4	Aksel	Shaft	Achse
9		1	Saks	Fork arm	Scheren
10	85 503 00	2	Rulle	Roller	Rolle
11		2	Låsering	Seegerring	Seegerring
12	85 442 00	1	Betjeningsboks	Operation box	Bedienungsbox
13		2	Sikkerhedsstop	Safety stop	Notausschaltung
14		2	Møtrik	Nut	Mutter
15		2	Bolt	Bolt	Schraube
16	85 201 00	1	Styringsenhed	Control unit	Steuereinheit
16.5	85 468 00	1	Printplade	Citcuit board	Leiterplatte
17	85 237 00	1	Pumpeenhed	Pump	Pumpe
18		4	Skrue	Screw	Schraube
19		1	Bundramme	Platform/frame	Grundplatte/Rahme
20		1	Bolt	Bolt	Schraube
21		1	Monteringsplade	Connect plank	Montageplatte
22		2	Møtrik	Nut	Mutter
23	85 504 00	2	Rulle	Roller	Rolle
24		2	Låsering	Seegerring	Seegering
25		4	Møtrik	Nut	Mutter
26		2	Skrue	Screw	Schraube
27		2	Hyd. fitting	Hyd. fitting	Hyd. Fitting
28	85 462 00	1	Hyd. slange	Hyd. clamp	Hyd. Schlauch
29		1	Hyd. fitting	Hyd. fitting	Hyd. Fitting
30		1	Pakning	Seal washer	Dichtung
31		1	Aksel	Shaft	Achse
32	85 213 00	2	Hyd. cylinder	Hyd. cylinder	Hyd. Zylinder
33		2	Låsering	Seegerring	Seegerring
34	85 960 00	2	Aksel	Shaft	Achse
35		1	Konsol	Bracket	Konsole
36		2	Møtrik	Nut	Mutter
37		2	Bolt	Bolt	Schraube
38	85 247 00	1	Microswitch	Microswitch	Mikroswitch
39		4	Bolt	Bolt	Schraube
40		1	Aksel	Shaft	Achse
41		2	Skive	Washer	Scheibe
42		2	Skrue	Screw	Schraube
43		2	Skive	Washer	Scheibe
44		2	Pakning	Seal washer	Dichtung
45		1	Hyd. fitting	Hyd. fitting	Hyd. Fitting
46		1	Hyd. fitting	Hyd. fitting	Hyd. Fitting
47		1	Hyd. fitting	Hyd. fitting	Hyd. Fitting
48		1	Rør	Pipe	Rohr
49		1	Rør	Pipe	Rohr
50		2	Låseskive	Elastic washer	Sicherungsscheibe
51		2	Rørstift	Elastic pin	Rohr Stift

Pos.	Art.No	Pcs.	Beskrivelse	Description	Bezeichnung
201		1	Pumpestempel	Piston rod	Pumpenkolben
202	85 214 00	1	O-ring	O-ring	O-ring
203	85 215 00	2	O-ring	O-ring	O.-ring
204		1	Pumpestempel	Piston	Pumpenkolben
205	85 216 00	1	Nutring	Nutring	Dichtring
206		1	Pumpencylinder	Pump cylinder	Pumpen Zylinder
207		1	Stift	Pin	Stift
208		1	Cylinder møtrik	Cylinder nut	Zylinder Mutter
209	85 217 00	1	O-ring	O-ring	O-ring
210	85 218 00	1	Afstryger	Dust ring	Abstreifer
211		1	Sikkerhedsventil	Safety Valve	Sicherheitsventil
	85 440 00	1	Paknings sæt	Gasket set	Dichtungssatz

HIW3000

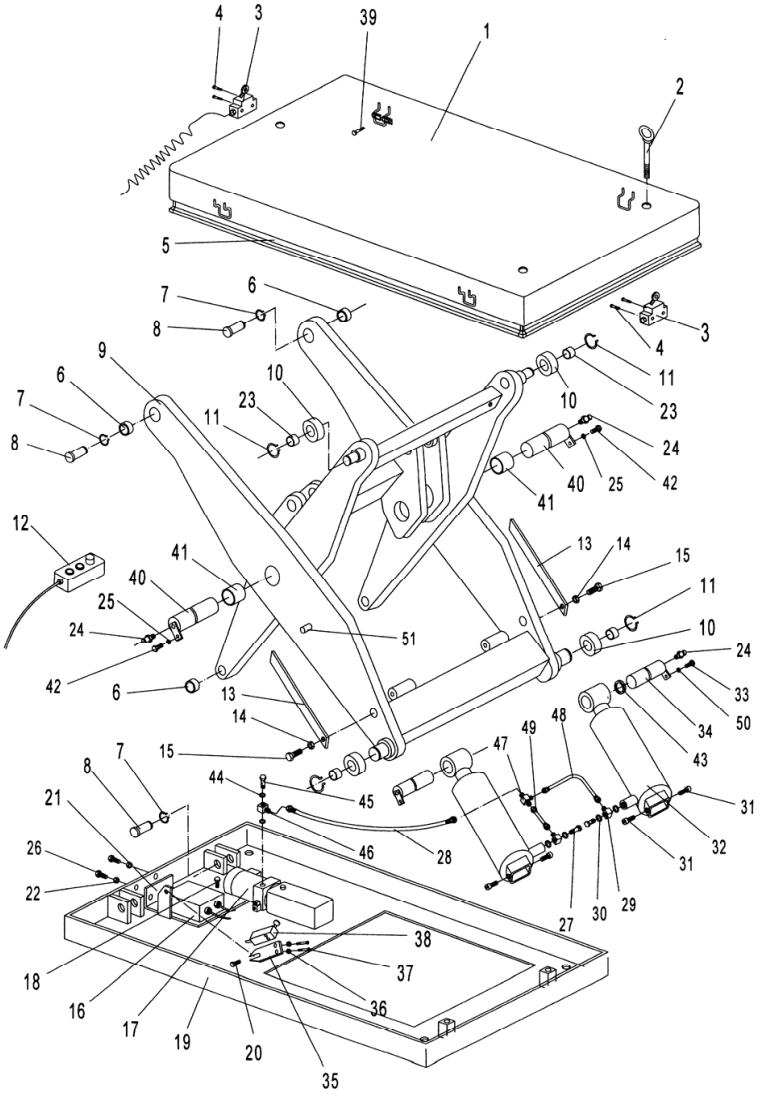

4
3
39
1
2
5
7
6
8
3
4
9
10
11
23
6
7
8
11
23
10
24
40
25
42
41
12
41
40
25
24
42
6
13
14
15
11
10
24
33
50
34
43
51
13
14
15
7
8
21
26
22
44
45
46
28
47
49
48
31
32
31
27
30
29
38
37
36
18
16
17
19
20
35

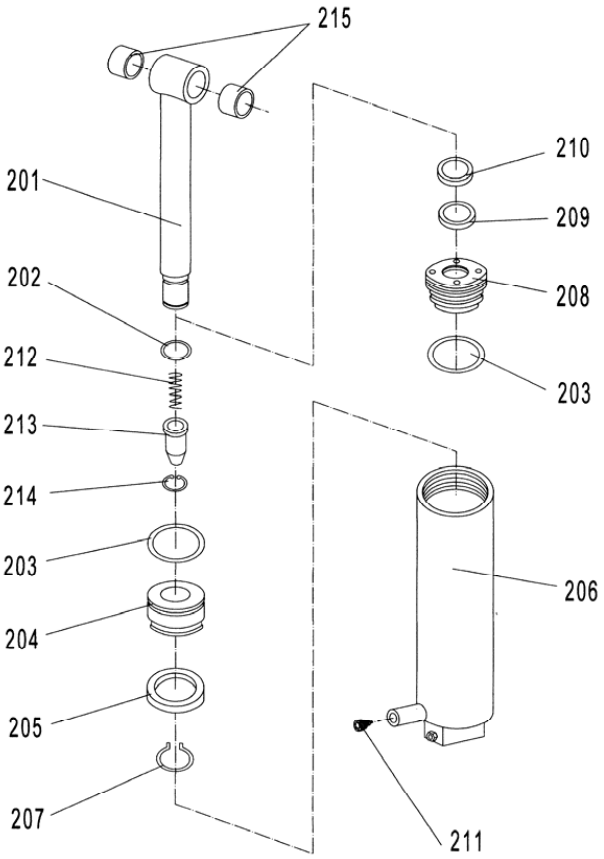

215
201
202
212
213
214
203
204
205
207
210
209
208
203
206
211

			DK	GB	D
Pos.	**Art.No**	**Pcs.**	**Beskrivelse**	**Description**	**Bezeichnung**
1		1	Bord	Table	Tisch
2		3	Bolt	Bolt	Schraube
3	85 209 00	2	Microswitch	Microswitch	Microswitch
4		4	Bolt	Bolt	Bolt
5	85 473 00	1	Sikkerhedsramme	Safety border	Sicherheitsrahme
6		4	Bøsning	Bushing	Buchse
7		4	Låsering	Seegerring	Seegerring
8		4	Aksel	Shaft	Achse
9		1	Saks	Fork arm	Scheren
10	85 503 00	4	Rulle	Roller	Rolle
11		4	Låsering	Seegerring	Seegerring
12	85 442 00	1	Betjeningsboks	Operation box	Bedienungsbox
13		2	Sikkerhedsstop	Safety stop	Notausschaltung
14		2	Møtrik	Nut	Mutter
15		2	Bolt	Bolt	Schraube
16	85 201 00	1	Styringsenhed	Control unit	Steuereinheit
17	85 777 00	1	Pumpeenhed	Pump	Pumpe
18		4	Skrue	Screw	Schraube
19		1	Bundramme	Platform/frame	Grundplatte/Rahme
20		1	Bolt	Bolt	Schraube
21		1	Monteringsplade	Connect plank	Montageplatte
22		2	Møtrik	Nut	Mutter
23	85 504 00	4	Bøsning	Bushing	Buchse
24		4	Smørenippel	Grease cup	Schmiernippel
25		2	Låseskive	Elastic washer	Sicherungsscheibe
26		2	Skrue	Screw	Schraube
27		2	Banjobolt	Banjo bolt	Hohlschraube
28	85 462 00	1	Hyd. slange	Hyd. clamp	Hyd. Schlauch
29		2	Hyd. fitting	Hyd. fitting	Hyd. Fitting
30		4	Pakning	Seal washer	Dichtung
31		4	Skrue	Screw	Schraube
32	85 776 00	2	Hyd. cylinder	Hyd. cylinder	Hyd. Zylinder
33		2	Skrue	Screw	Schraube
34		2	Aksel	Shaft	Achse
35		1	Konsol	Bracket	Konsole
36		2	Møtrik	Nut	Mutter
37		2	Bolt	Bolt	Schraube
38	85 247 00	1	Microswitch	Microswitch	Mikroswitch
39		4	Bolt	Bolt	Schraube
40		2	Aksel	Shaft	Achse
41		2	Bøsning	Bushing	Buschse
42		2	Skrue	Screw	Schraube
43		2	Skive	Washer	Scheibe
44		2	Pakning	Seal washer	Dichtung
45		1	Banjobolt	Banjo bolt	Hohlschraube
46		1	Hyd. fitting	Hyd. fitting	Hyd. Fitting
47		1	Hyd. fitting	Hyd. fitting	Hyd. Fitting
48		1	Rør	Pipe	Rohr
49		1	Rør	Pipe	Rohr
50		2	Låseskive	Elastic washer	Sicherungsscheibe
51		2	Rørstift	Elastic pin	Rohr Stift

Pos.	**Art.No**	**Pcs.**	**Beskrivelse**	**Description**	**Bezeichnung**
201		1	Pumpestempel	Piston rod	Pumpenkolben
202	85 214 00	1	O-ring	O-ring	O-Ring
203	85 215 00	2	O-ring	O-ring	O-Ring
204		1	Pumpestempel	Piston	Pumpenkolden
205	85 206 00	1	Nutring	Nut-ring	Dichtring
206		1	Pumpecylinder	Pump cylinder	Pumpen Zylinder
207		1	Stift	Pin	Stift
208		1	Cylinder møtrik	Cylinder nut	Zylinder Mutter
209	85 207 00	1	O-ring	O-ring	O-Ring
210	85 208 00	1	Afstryger	Dust ring	Abstreifer
211		1	Sikkerhedsventil	Safety Valve	Sicherheitsventil
212		1	Fjeder	Spring	Feder
213		1	Ventikegle	Valve	Kegel
214		1	Låsering	Seegerring	Seegerring
215		2	Bøsning	Bushing	Busche
	85 439 00	1	Paknings sæt	Gasket set	Dichtungssatz

EU Overensstemmelseserklæring
EC Declaration of Conformity for Machinery
EG Konformitätserklärung

Directive 2006/42/EC



(DK) **El-hydraulisk løftebord,**
model HIW500 - 1000 - 2000 - 3000
er i overensstemmelse med Maskindirektivets bestemmelser (Directive 2006/42/EC, 2006/95/EC and EN1570-1:2011)
Søren Christensen, Lundvej 48, DK-8800 er bemyndiget til at udarbejde det tekniske dossier.

(GB) **Electro-hydraulic lifting table,**
model HIW500 - 1000 - 2000 - 3000
are in conformity with the provisions of the Machinery Directive (Directive 2006/42/EC, 2006/95/EC and EN1570-1:2011)
Søren Christensen, Lundvej 48, DK-8800 is authorized to compile the technical file.

(D) **Elektro-hydraulischer Hubtisch,**
Modell HIW500 - 1000 - 2000 - 3000
konform sind mit den einschlägigen Bestimmungen der EG-Maschinenrichtlinie (Directive 2006/42/EC, 2006/95/EC and EN1570-1:2011)
Herr Søren Christensen, Lundvej 48, Dk-8800 ist berechtigt die technischen unterlagen zusammenzustellen.

NH Handling A/S
Lundvej 48
DK-8800 Viborg - Danmark
Tel.: +45 7027 0160
Fax: +45 7027 0161
E-mail: nh@nh-handling.dk

Viborg 05.07.17

Søren christensen
Søren Christensen
General Manager

Subject to changes and misprints.